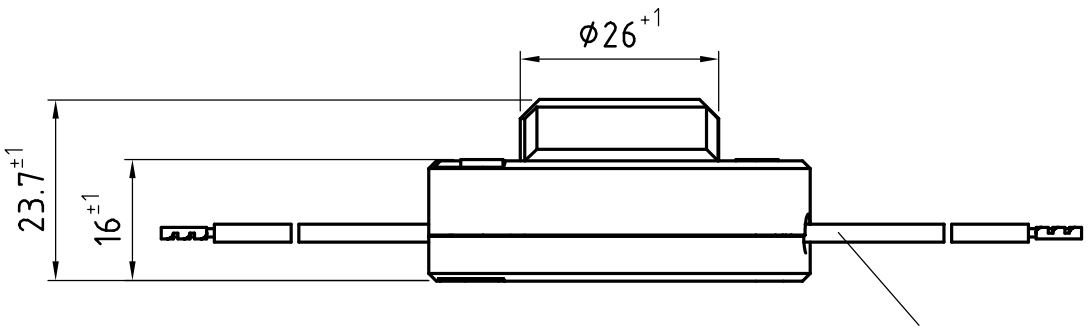

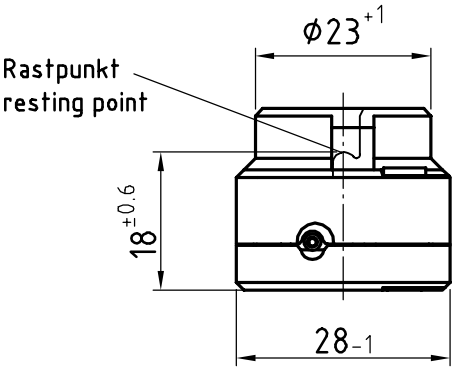

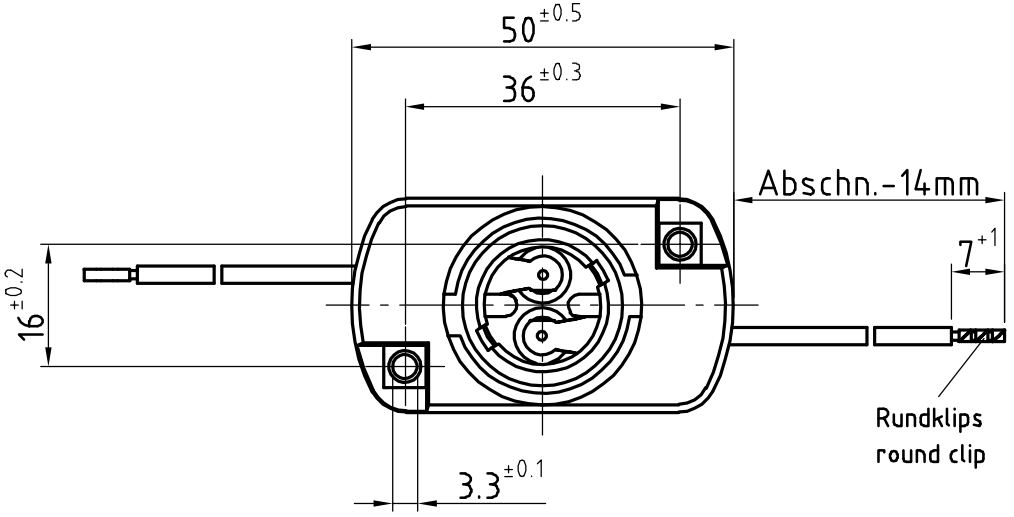

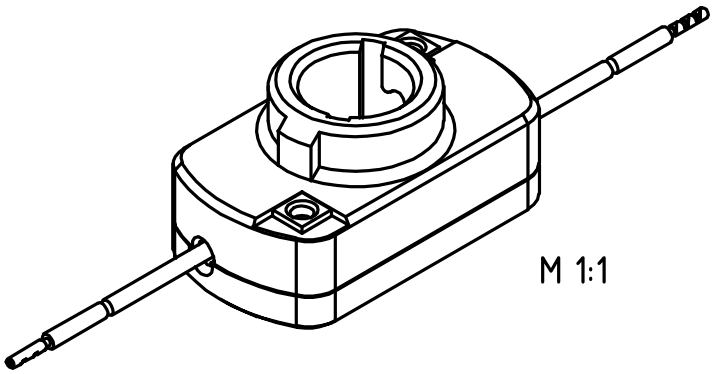

Alle Rechte zur Mitteilung und Verwertung dieser Zeichnung bleiben uns vorbehalten.

Zeichnung durch Reproduktion nicht maßstabsgerecht!
Due to reproduction drawing not to scale!

Tolerierung nach DIN 7167

Allgemeintoleranzen nach DIN ISO 2768-m-K

Allgemeintoleranzen Keramik nach DIN 40680-m

Datum	Name	Revision 0

	Datum	Name
Gez.		
Gepr.	04.02.2002	WILLNAT

BENDER & WIRTH
GmbH & Co
D-58566 Kierspe

Maßstab 1:1

Fassung B15d

Werkstoff	Teile Nr.	Wz. Nr.
Keramik		
Ers. für	Art. Nr. **267**	Z. Nr. **M267**
Ers. durch		