alternative Kabelrichtung alternative lead direction	nutzbare Leitungslänge usable lead length
horizontal zu beiden Seiten horizontal to both sides	-25 mm
vertikal vertical	- 11 mm

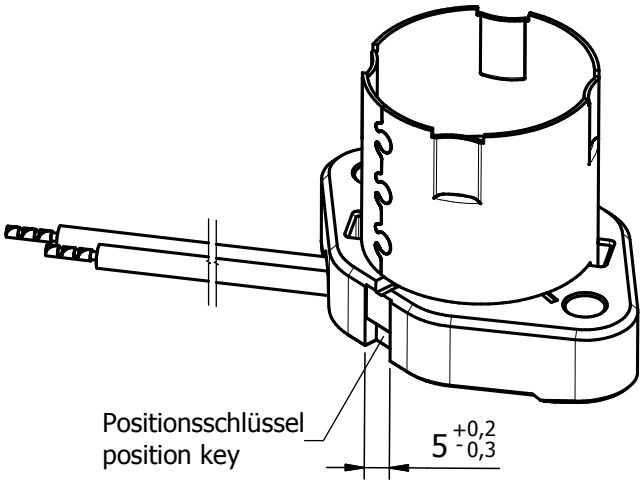

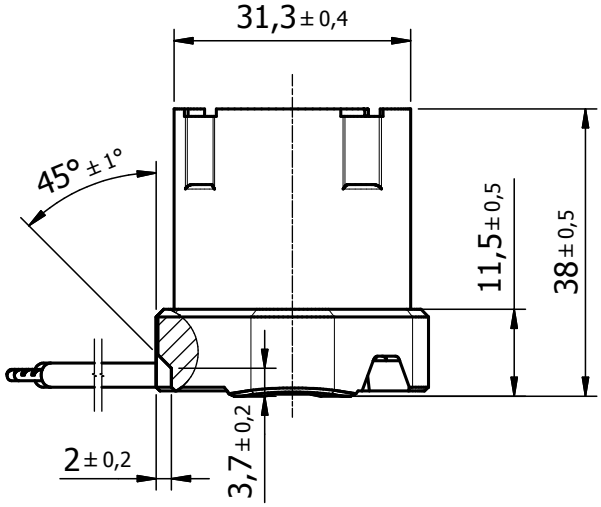

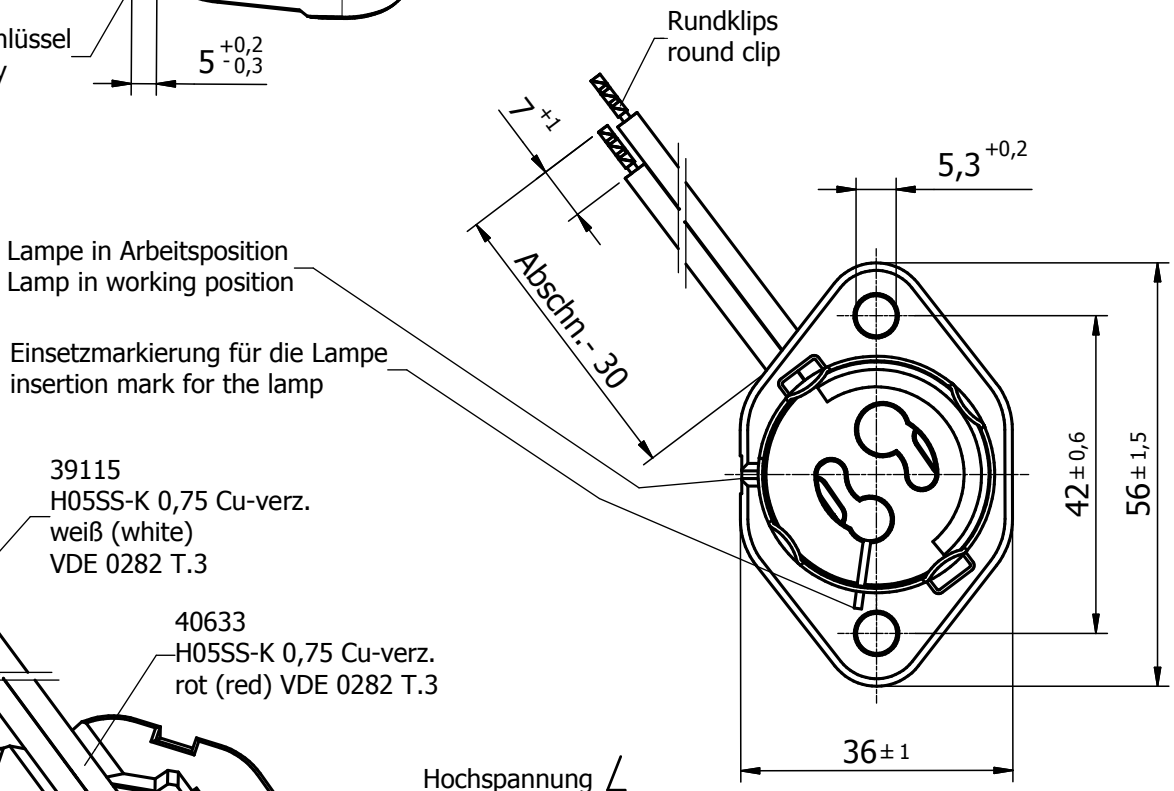

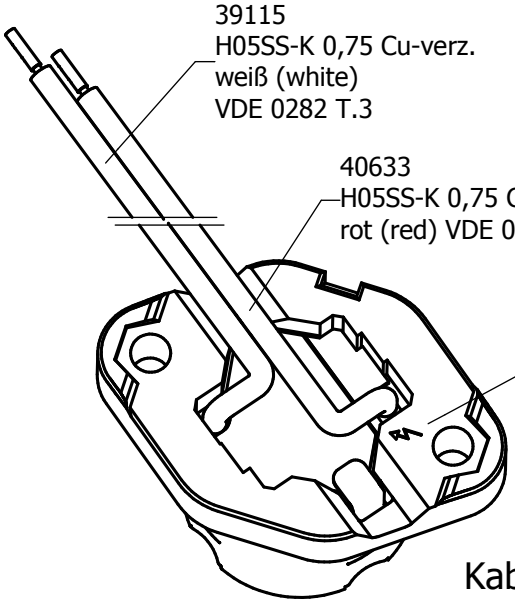

Kabelzuordnung bei der Montage beachten !

Alle Rechte zur Mitteilung und Verwertung dieser Zeichnung bleiben uns vorbehalten.

Zeichnung durch Reproduktion nicht maßstabsgerecht!
Due to reproduction drawing not to scale!

Tolerierung nach DIN 7167
Allgemeintoleranzen nach DIN ISO 2768-m-K
Allgemeintoleranzen Keramik nach DIN 40680-m

	Datum	Name
Gez.	. .	
Gepr.	05.05.2006	Papini

BENDER & WIRTH
GmbH & Co
D-58566 Kierspe

Maßstab 1:1

Fassung PGZ12

Werkstoff: Keramik

Teil Nr.

Wz. Nr.

Ers. für

Ers. durch

Art. Nr. 945

Z. Nr. M945-1

Datum . . | Name | Revision 0