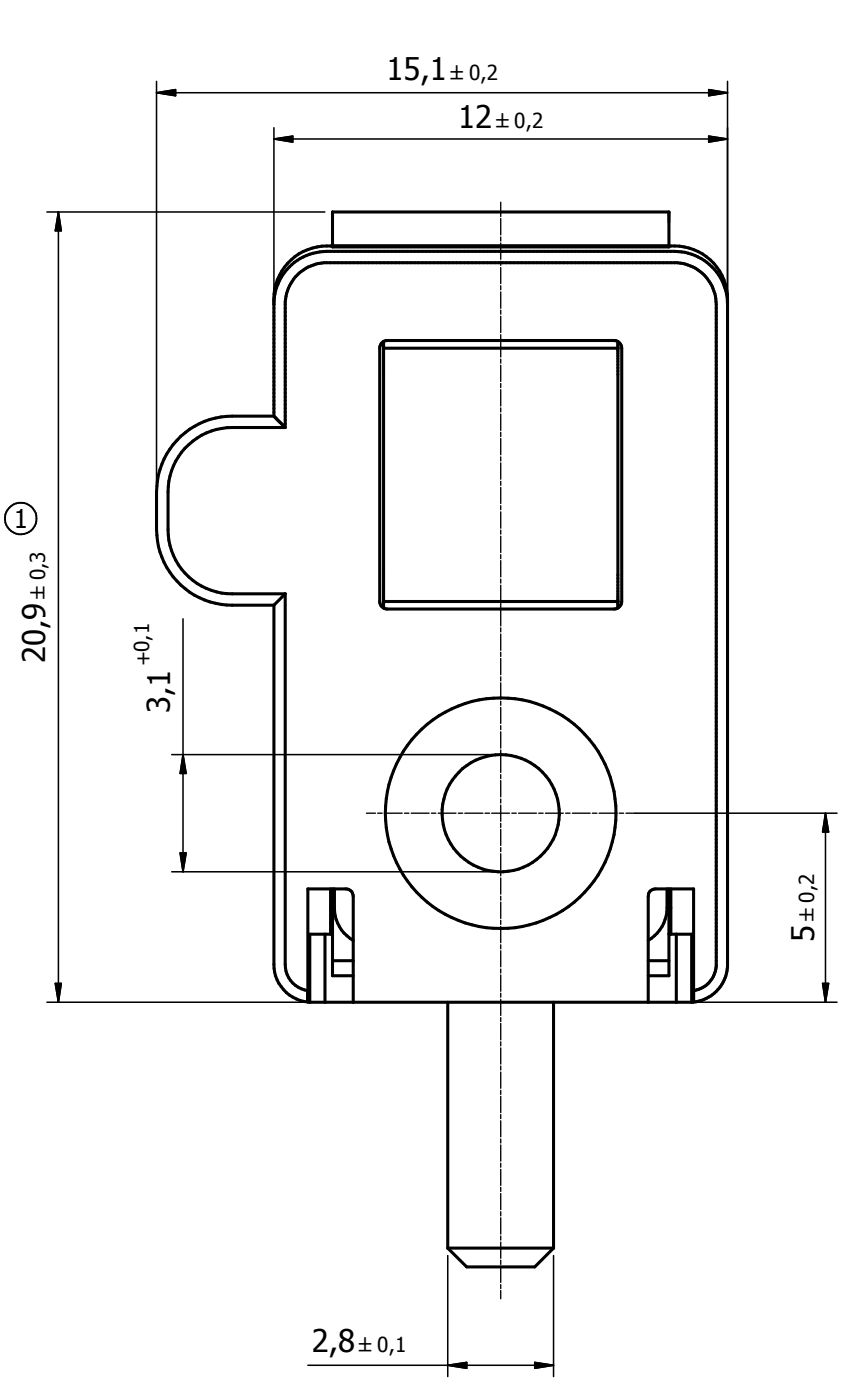

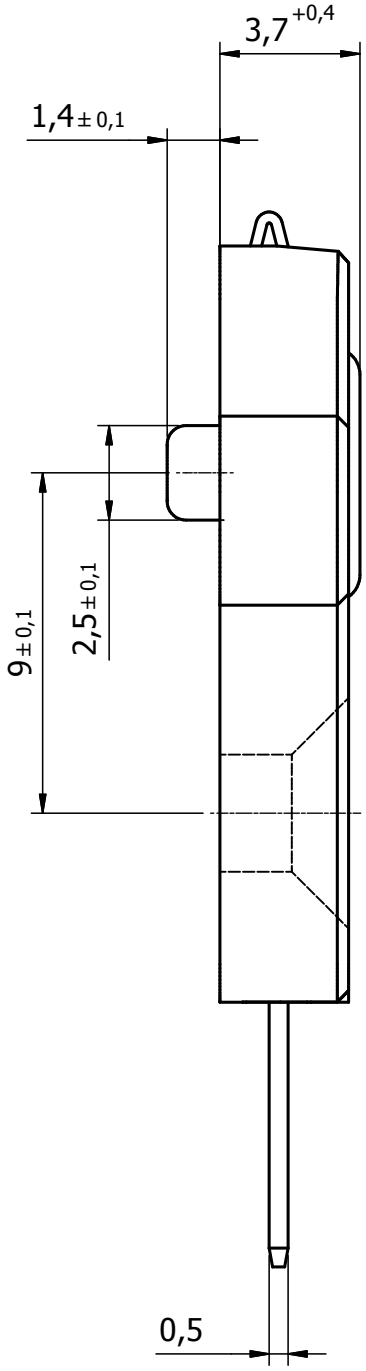

Alle Rechte zur Mitteilung und Verwertung dieser Zeichnung bleiben uns vorbehalten.

Zeichnung durch Reproduktion nicht maßstabsgerecht!
Due to reproduction drawing not to scale!

Tolerierung nach DIN 7167
Allgemeintoleranzen nach DIN ISO 2768-m-K
Allgemeintoleranzen Keramik nach DIN 40680-m

20,5+-0,3 in 20,9+-0,3

	Datum	Name
Gez.	13.03.2008	Papini
Gepr.	20.01.2009	Papini

BENDER & WIRTH
GmbH & Co
D-58566 Kierspe

Maßstab 5:1

Fassung R13
Einspeiser

Werkstoff: Kunststoff

Teil Nr. 40889

Wz. Nr.

Ers. für

Art. Nr. 410

Z. Nr. 410/40889

Ers. durch

Datum 20.01.2009 | Name Papini | Revision 1