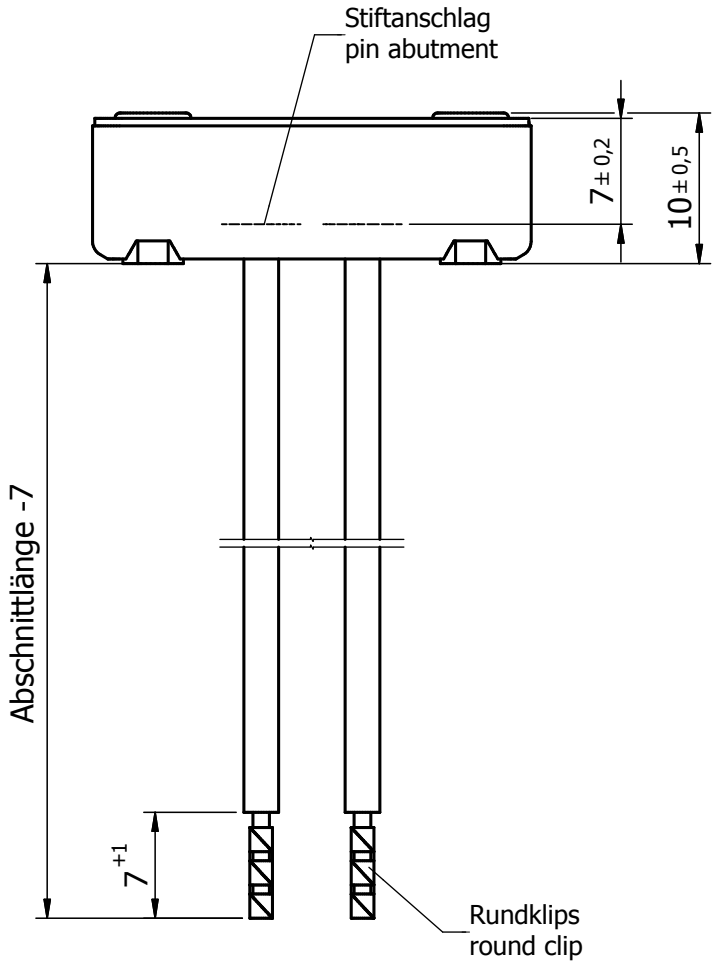

(1 : 1)

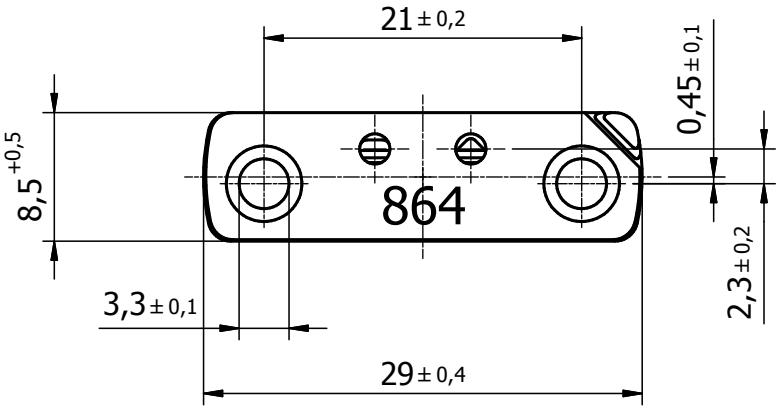

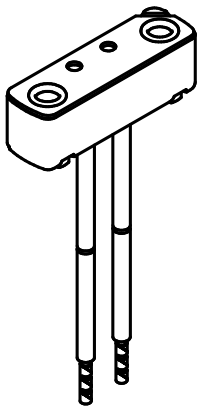

Alle Rechte zur Mitteilung und Verwertung dieser Zeichnung bleiben uns vorbehalten.

Zeichnung durch Reproduktion nicht maßstabsgerecht! *Due to reproduction drawing not to scale!*		Datum	Name
	Gez.	. .	
Tolerierung nach DIN 7167	Gepr.	15.09.2006	Willnat
Allgemeintoleranzen nach DIN ISO 2768-m-K	Maßstab 2:1	Fassung G6.35 / GY6.35 / GZ6.35	
Allgemeintoleranzen Keramik nach DIN 40680-m	Werkstoff Keramik	Teil Nr.	Wz. Nr.
	Ers. für	Art. Nr. 864	Z. Nr. M864-1
Datum . . / Name / Revision 0	Ers. durch		

BENDER & WIRTH
GmbH & Co
D-58566 Kierspe