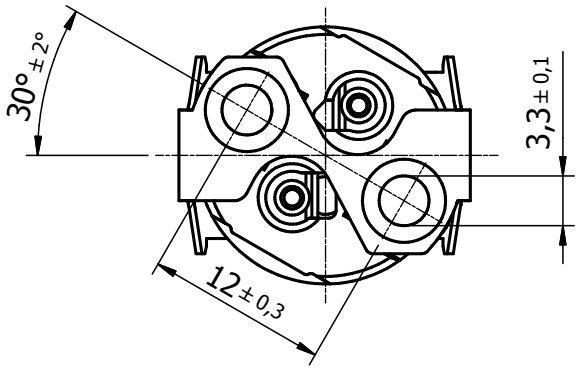

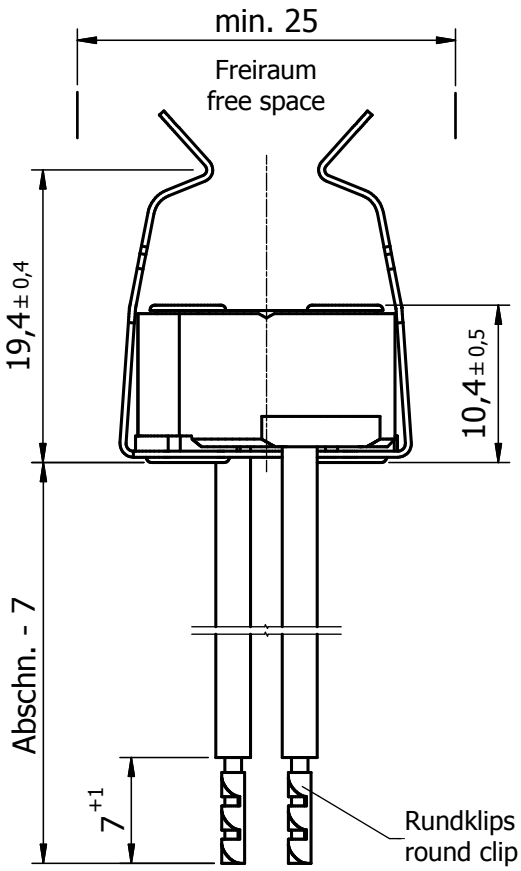

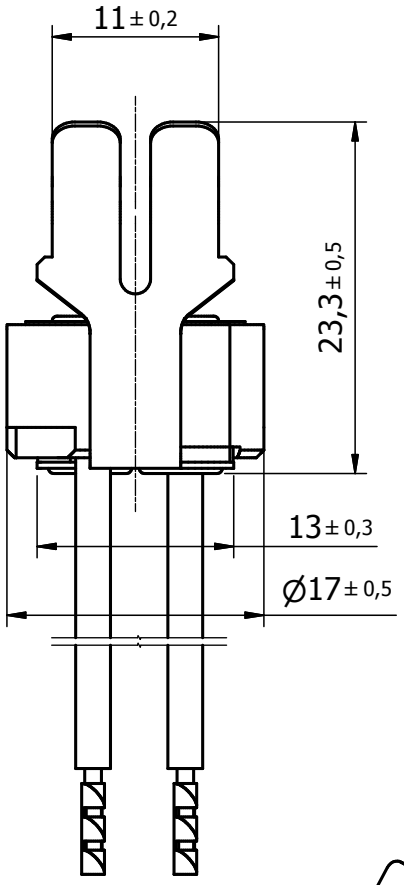

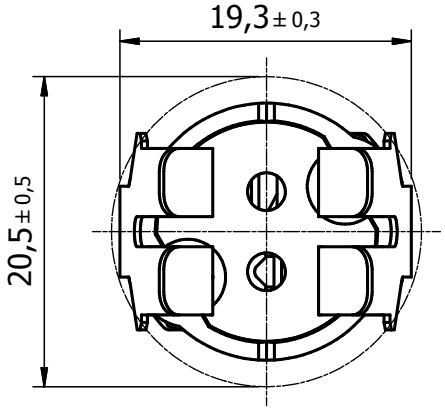

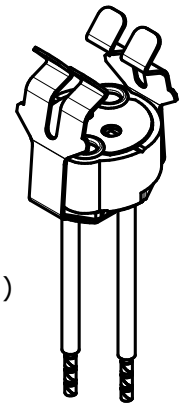

(1 : 1)

Alle Rechte zur Mitteilung und Verwertung dieser Zeichnung bleiben uns vorbehalten.

Zeichnung durch Reproduktion nicht maßstabsgerecht!
Due to reproduction drawing not to scale!

Tolerierung nach DIN 7167
Allgemeintoleranzen nach DIN ISO 2768-m-K
Allgemeintoleranzen Keramik nach DIN 40680-m

	Datum	Name
Gez.	. .	
Gepr.	15.03.2006	Willnat

BENDER & WIRTH
GmbH & Co
D-58566 Kierspe

Maßstab 2:1

Fassung GU5.3

Werkstoff	Teil Nr.	Wz. Nr.
Keramik		
Ers. für	Art. Nr. 870	Z. Nr. M870-2
Ers. durch		

Datum . . | Name | Revision 0